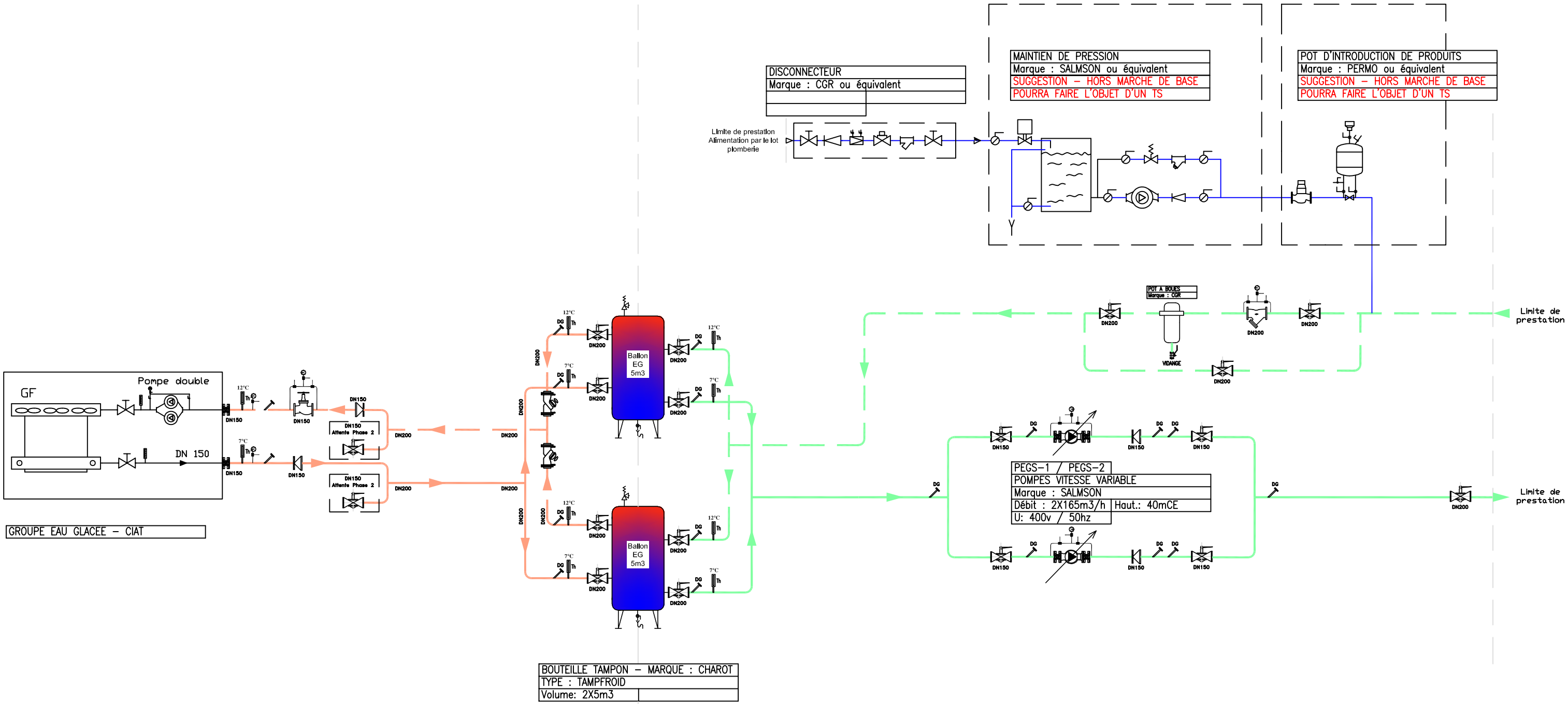

TRAVAUX DE MODIFICATION DE LA PRODUCTION DE FROID DU CHLD - ETAT EXISTANT